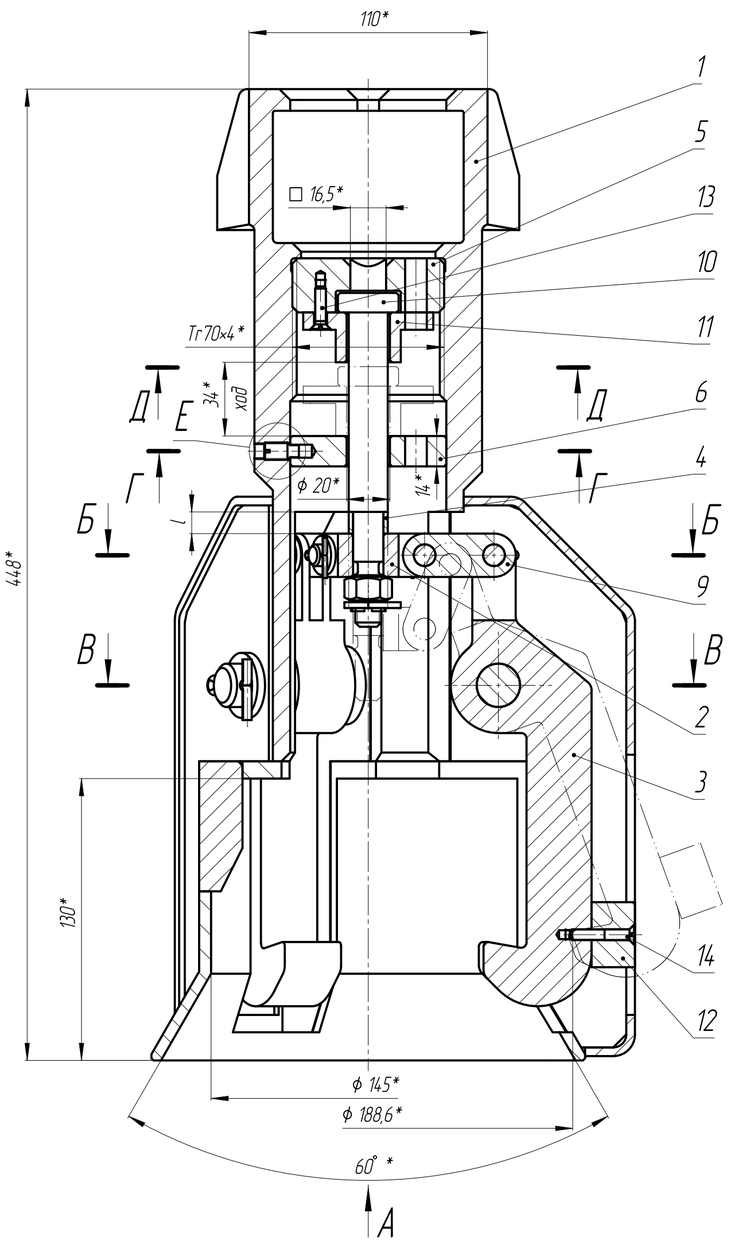

А

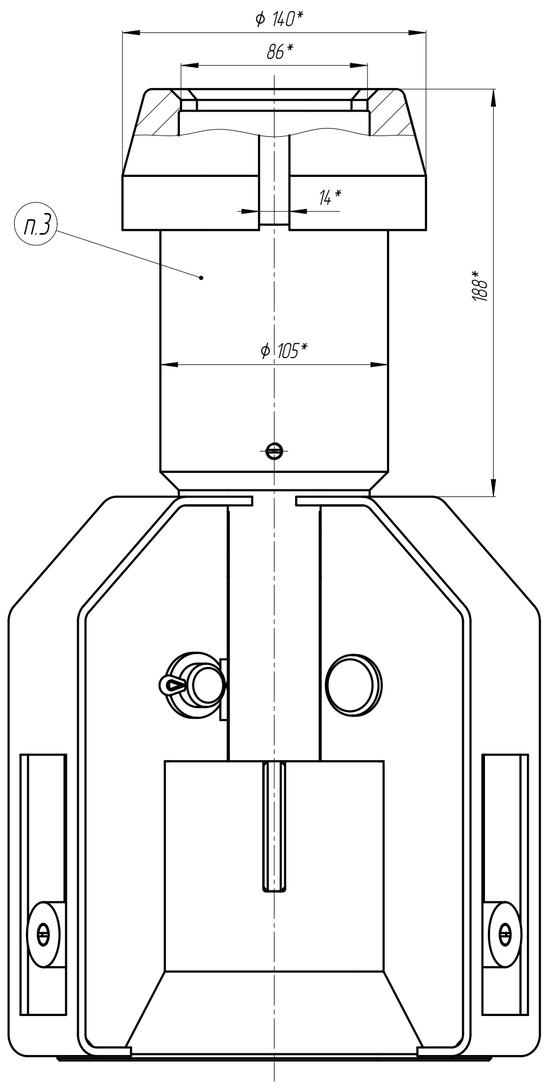

Б–Б

Рис.1
Схема испытаний

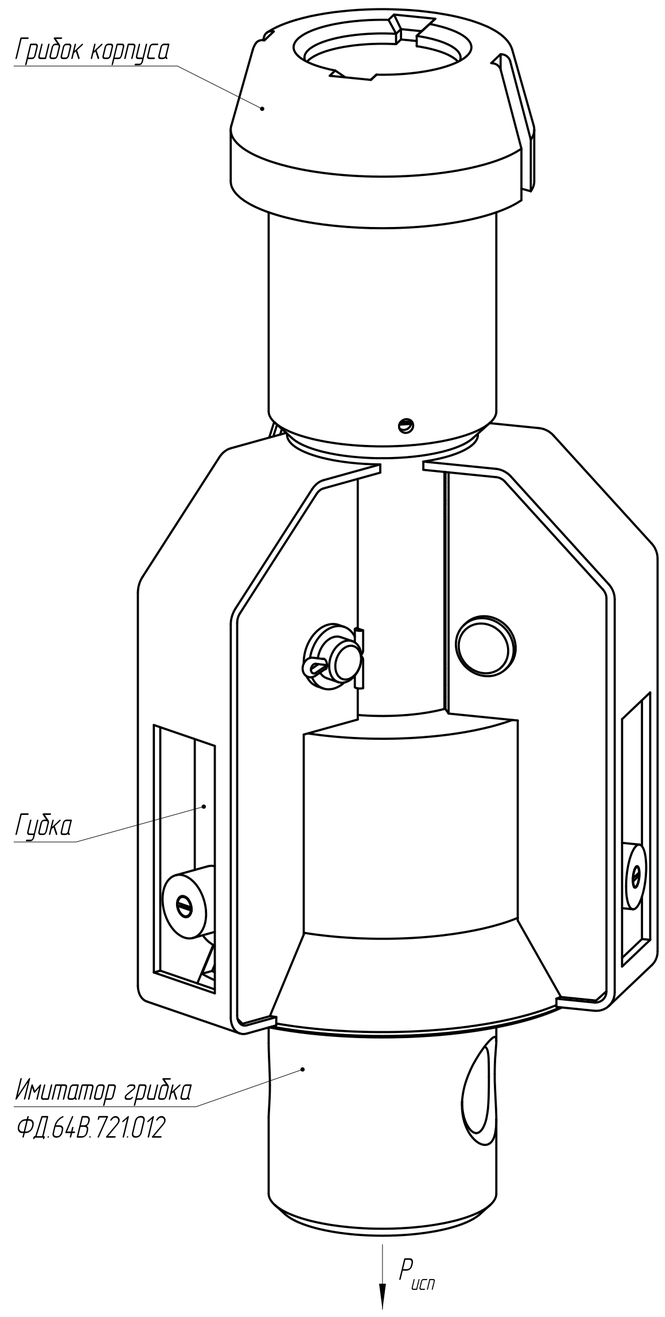

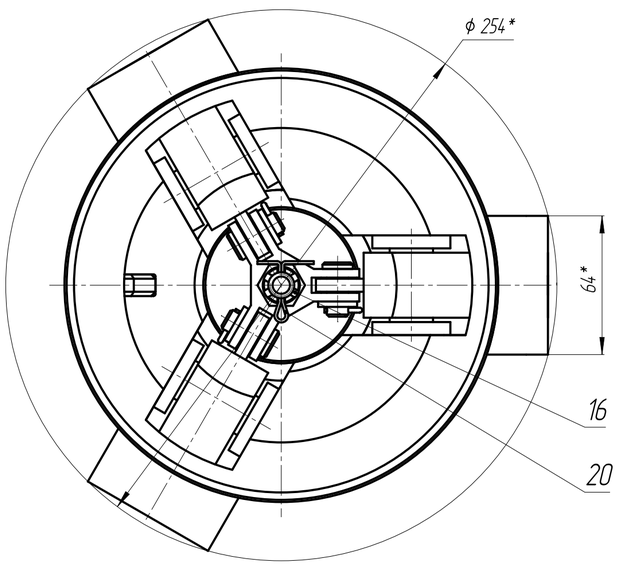

В–В

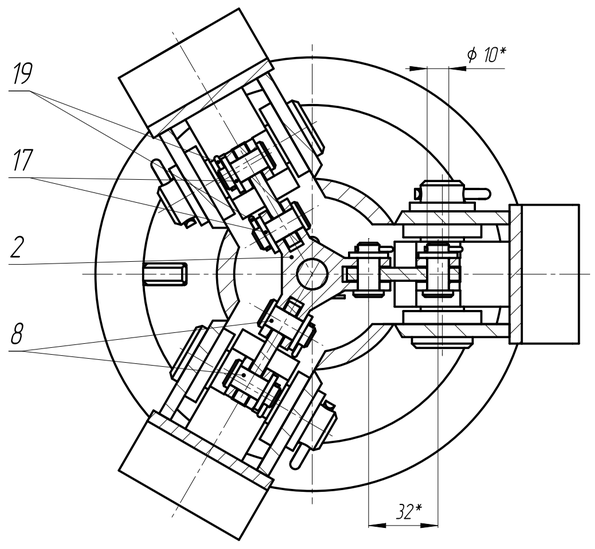

Г–Г (1:1)

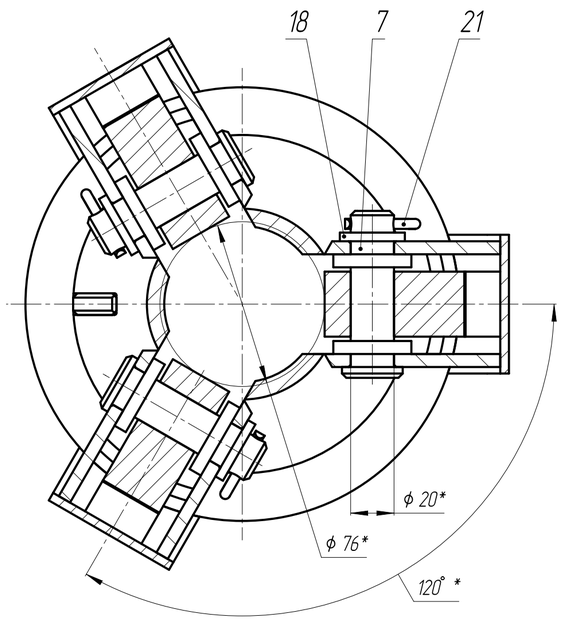

Д–Д (1:1)

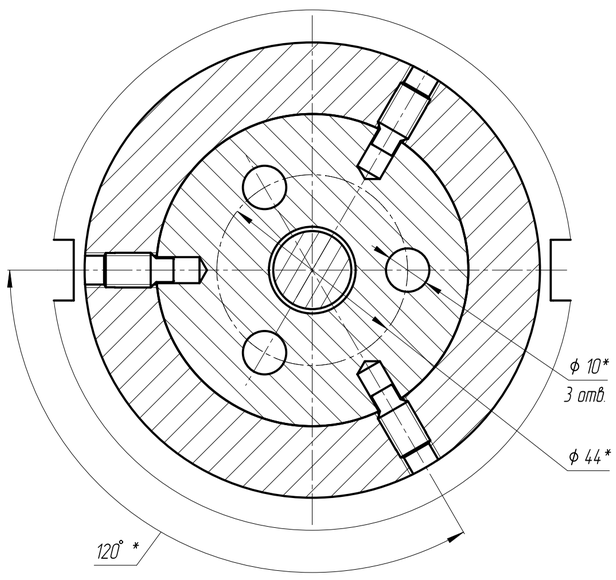

Е (4:1)

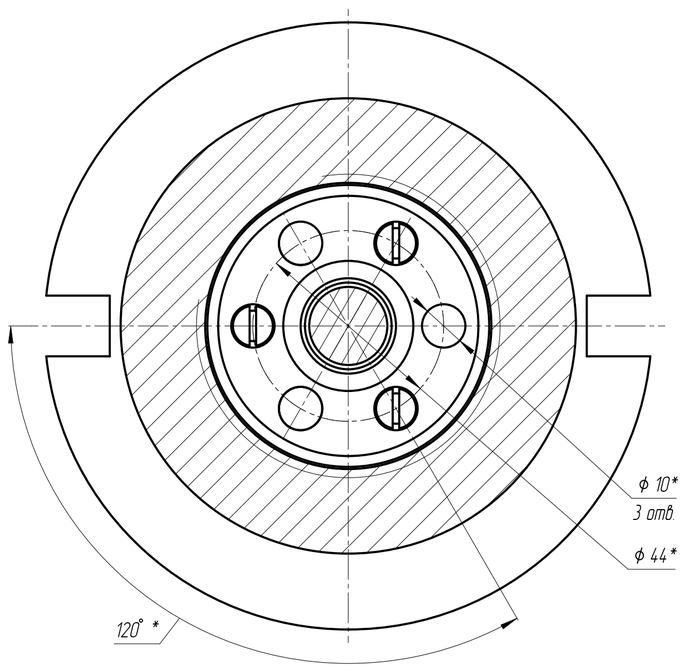

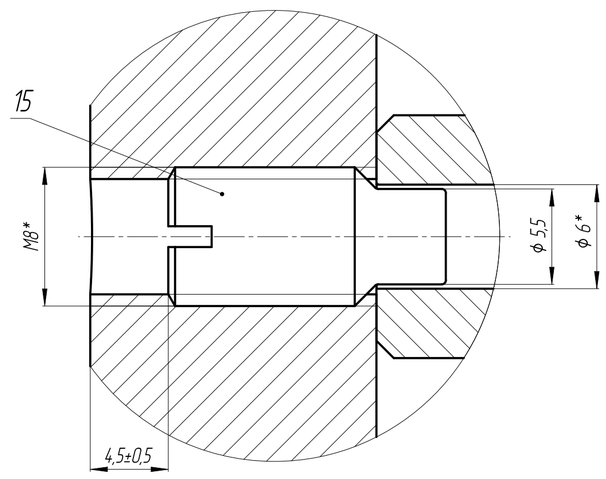

Изделие предназначено для перемещения чехла ОРП с помощью кранов 6/1, 6/2, 7. Изделие относится к элементам нормальной эксплуатации, не влияющим на безопасность и согласно НП-016-05, соответствует классу безопасности 4Н.

Техническая характеристика

1. Рабочая грузоподъемность, кг, не более 1530
2. Основной конструкционный материал ..... нержавеющая сталь
3. Назначенный срок службы составляет, лет, не менее 10

Технические требования

1. * Размеры для справок.
2. Положение губок дет. поз.3 отрегулировать уменьшением высоты l втулки дет. поз.4.
3. Маркировать ударным способом обозначение изделия. Шрифт 10-Пр3 ГОСТ 26.020-80.
4. Захват испытать согласно рис.1, по следующей схеме:
   -закрепить в губках захвата имитатор грибка ФД.64В.721.010;
   -подвесить захват за грибок корпуса;
   -приложить к имитатору грибка, параллельно оси захвата, статическую нагрузку Рисп=1913 кгс, выдержать в течение 10 мин.
   Остаточные деформации в деталях захвата, выскальзывание имитатора из губок не допускается. Допускается испытать в горизонтальном положении.

Формат	Зона	Поз.	Обозначение	Наименование	Кол.	Примечание
				Сборочные единицы		
A1		1	ФД.64В.721.01	Корпус	1	
				Детали		
A4		2	ФД.64В.721.001	Крестовина	1	
A3		3	ФД.64В.721.002	Губка	3	
A4		4	ФД.64В.721.003	Втулка регулировочная	1	
A4		5	ФД.64В.721.004	Втулка	1	
A4		6	ФД.64В.721.005	Упор	2	
A4		7	ФД.64В.721.006	Ось	3	
A4		8	ФД.64В.721.007	Ось	6	
A4		9	ФД.64В.721.008	Серьга	3	
A3		10	ФД.64В.721.009	Шток	1	
A4		11	ФД.64В.721.010	Крышка	1	
A4		12	ФД.64В.721.011	Бобышка	3	
				Стандартные изделия		
		13		Винт М5х20.23 ГОСТ 17475-80	3	
		14		Винт М5х30.23 ГОСТ 17475-80	3	
		15		Винт М8х16.21 ГОСТ 1478-93	3	
		16		Гайка 2 М12.21 ГОСТ 5918-73	1	
		17		Шайба 10.21 ГОСТ 9649-78	6	
		18		Шайба 20.21 ГОСТ 9649-78	3	
		19		Шплинт 2,5х18.2 ГОСТ 397-79	6	
		20		Шплинт 3,0х28.2 ГОСТ 397-79	1	
		21		Шплинт 5,0х32.2 ГОСТ 397-79	3	
				Комплекты		
				Комплект инструмента и принадлежностей		
A4			ФД.64В.721.012	Имитатор грибка		17,17 кг

Изм	Лист	№ докум.	Подп.	Дата	ФД.64В.721			
Разраб.		Судаков		21.08.2014	Удлинитель грибка	Лит. И	Масса 25	Масштаб 1:2
Пров.		Абросов		21.08.2014		Лист	Листов 1	
Т.контр.						ФЦАРБ		
Рук.		Капитонов		21.08.2014				
Н.контр.		Саленок		21.08.2014				
Утв.		Зотов		21.08.2014				

Перв. примен. | Справ. № | Подп. и дата | Инв. № дубл. | Взам. инв. № | Подп. и дата | Инв. № подл. 01946

Копировал | Формат А1